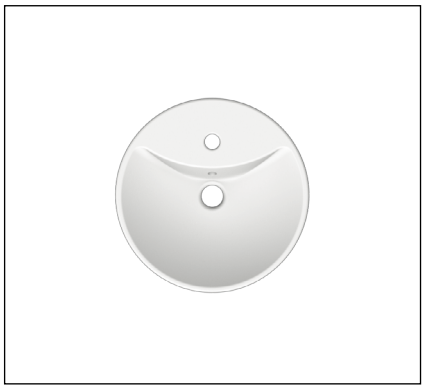

SHAPE 45

Art. 8098 - Ø45 - 9 Kg
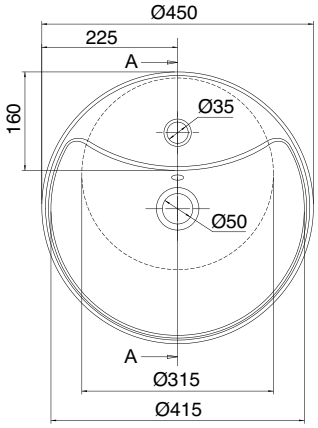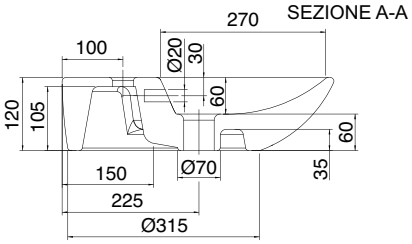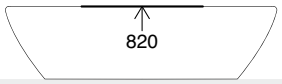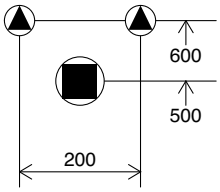
Lavabo da appoggio, predisposto per rubinetteria monoforo
Lay-on washbasin, configured for single-hole tap set
Lavabo à poser, conçu pour robinetterie monotrou
Aufsatzwaschbecken, ausgelegt für 1-Loch-Armatur