590
410
ø60
ø90

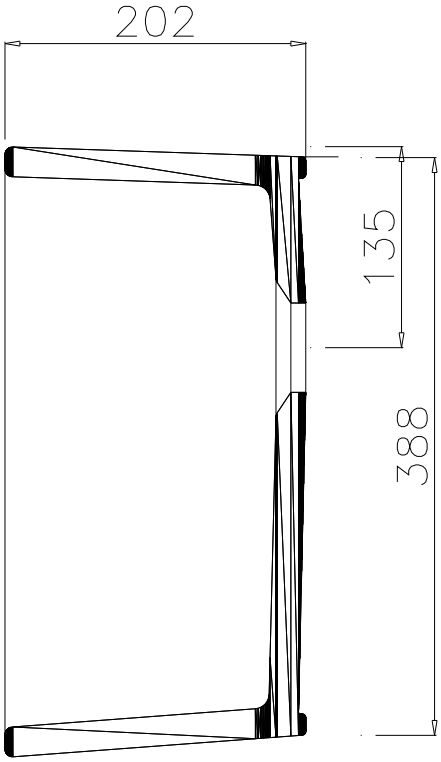
202
135
388

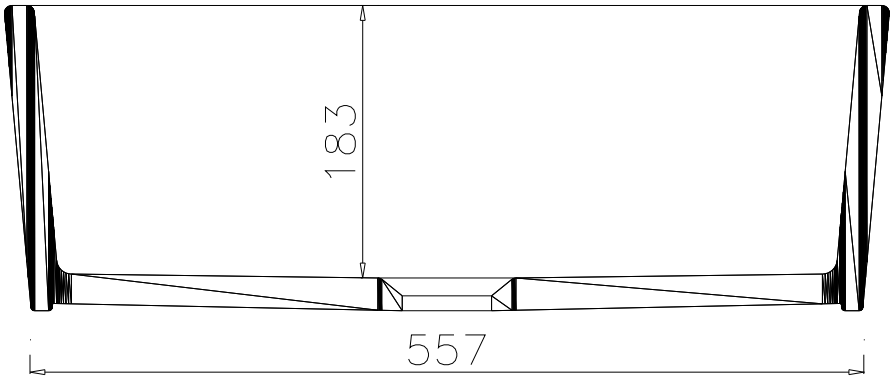
183
557